AUSTROFLAMM KOKO.

Cheminées & Feux

Ms et Mme	
Rue	
BP	
Tél:	Fax:
GSM: 047	
TVA:	
Mail:	
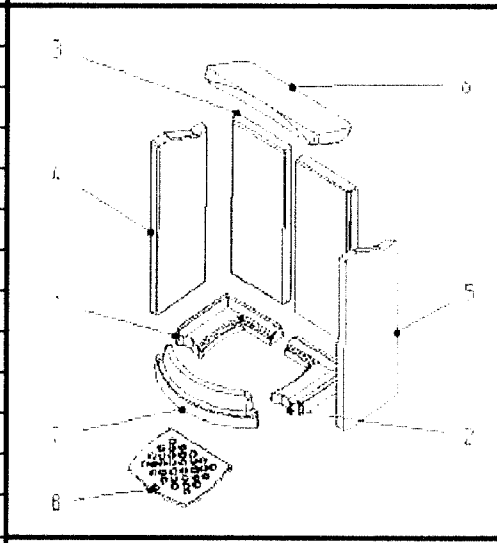
DESIGNATION	N° DESSIN	N° ARTICLE	NBRE/PIECE	PRIX/HTVA	TOTAL/ HTVA
AUSTRO KOKO PIERRE DE FOND GAUCHE	1	01.01.571.43.83		16	
AUSTRO KOKO PIERRE DE FOND DROITE	2	01.01.571.43.82		16	
AUSTRO KOKO PIERRE DE DOS KOKO (2PC)	3	01.01.571.43.84		24	
AUSTRO KOKO PIERRE DE COTE GAUCHE	4	01.01.571.43.86		24	
AUSTRO KOKO PIERRE DE COTE DROITE	5	01.01.571.43.85		24	
AUSTRO KOKO PLAQUE DEVIATION FUMEE	6	01.01.571.43.81		16	
AUSTRO KOKO PARE-BUCHE	7	01.01.571.43.80		16	
AUSTRO KOKO ROST GRILLE FONTE	8	01.01.571.64.08			
				TOTAL	
				TVA 6%	
				TVA 21%	
				TOTAL TVAC